第１回メイコウカップ リトルシニア東関東支部秋季大会

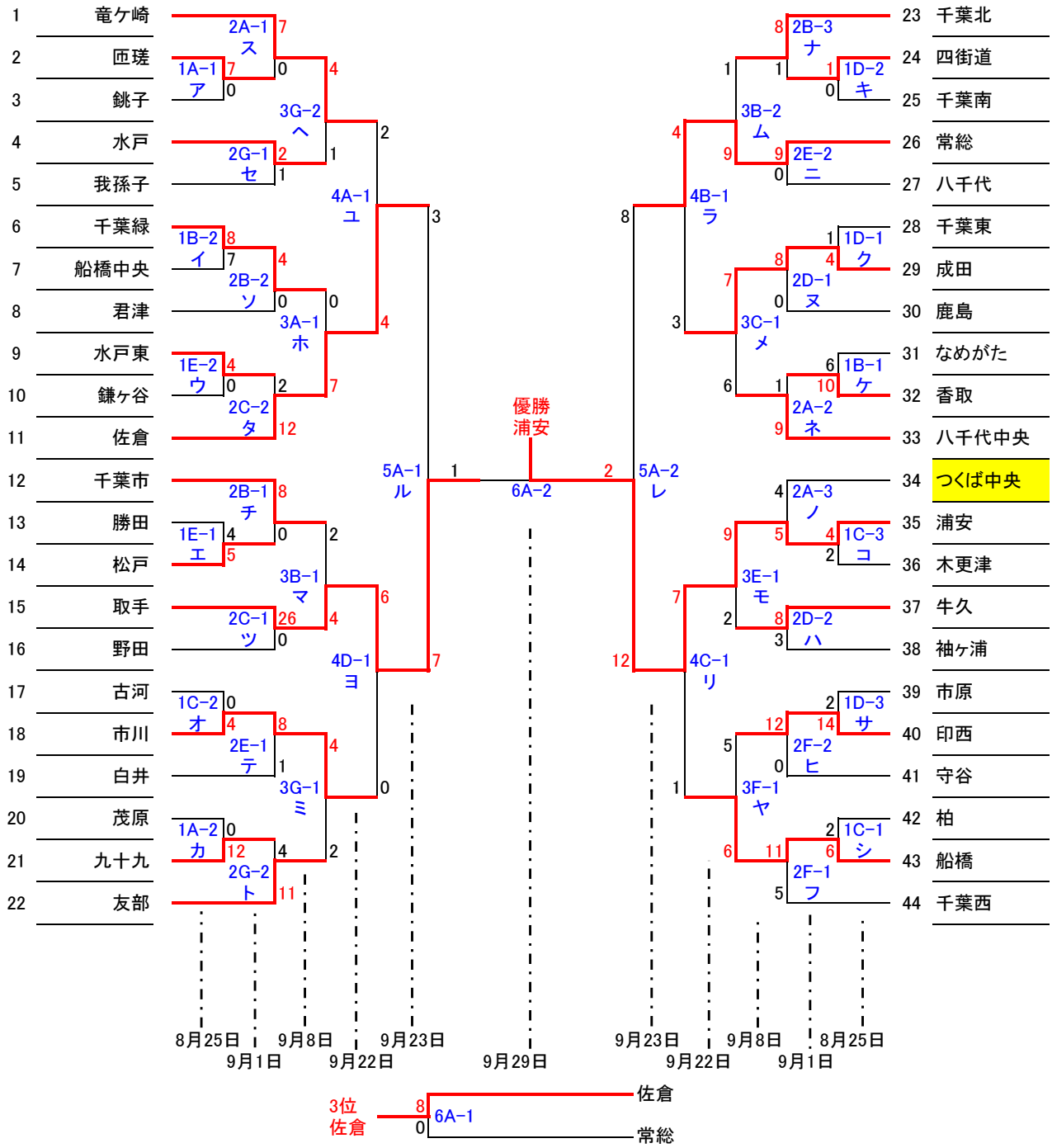

月日	記号	試合球場	審判員	月日	記号	試合球場	審判員
8月25日	1A	山桑球場	全て支部審判部派遣	9月8日	3B	千葉北シニアG	全て支部審判部派遣
	1B	香取シニアG	全て支部審判部派遣		3C	成田シニアG	全て支部審判部派遣
	1C	柏シニアG	全て支部審判部派遣		3D	八千代シニアG	全て支部審判部派遣
	1D	成田シニアG	全て支部審判部派遣		3E	柏シニアG	全て支部審判部派遣
	1E	勝田シニアG	全て支部審判部派遣		3F	船橋シニアG	全て支部審判部派遣
9月1日	2A	山桑球場	全て支部審判部派遣		3G	友部シニアG	全て支部審判部派遣
	2B	千葉北シニアG	全て支部審判部派遣	9月22日	4A	新利根球場	全て支部審判部派遣
	2C	佐倉シニアG	全て支部審判部派遣		4B	成田シニアG	全て支部審判部派遣
	2D	成田シニアG	全て支部審判部派遣		4C	船橋シニアG	全て支部審判部派遣
	2E	八千代シニアG	全て支部審判部派遣		4D	千葉北シニアG	全て支部審判部派遣
	2F	船橋シニアG	全て支部審判部派遣	9月23日	5A	新利根球場	全て支部審判部派遣
	2G	友部シニアG	全て支部審判部派遣	9月29日	6A	ナスパS	全て支部審判部派遣
9月8日	3A	佐倉シニアG	全て支部審判部派遣				

大会結果並びに予定

8月25日（日）　結果

試合会場		第一試合					第二試合					第三試合				
1A	山桑球場	匝瑳	7	ー	0	銚子	茂原	0	ー	12	九十九					
1B	香取シニアG	なめがた	6	ー	10	香取	千葉緑	8	ー	7	船橋中央					
1C	柏シニアG	柏	2	ー	6	船橋	古河	0	ー	4	市川	浦安	4	ー	2	木更津
1D	成田シニアG	千葉東	1	ー	4	成田	四街道	1	ー	0	千葉南	市原	2	ー	14	印西
1E	勝田シニアG	勝田	4	ー	5	松戸	水戸東	4	ー	0	鎌ヶ谷					

9月1日（日）　結果

試合会場		第一試合					第二試合					第三試合				
2A	山桑球場	竜ケ崎	7	ー	0	匝瑳	香取	1	ー	9	八千代中央	つくば中央	4	ー	5	浦安
2B	千葉北シニアG	千葉市	8	ー	0	松戸	千葉緑	4	ー	0	君津	千葉北	8	ー	1	四街道
2C	佐倉シニアG	取手	26	ー	0	野田	水戸東	2	ー	12	佐倉					
2D	成田シニアG	成田	8	ー	0	鹿島	牛久	8	ー	3	袖ヶ浦					
2E	八千代シニアG	市川	8	ー	1	白井	常総	9	ー	0	八千代					
2F	船橋シニアG	船橋	11	ー	5	千葉西	印西	12	ー	0	守谷					
2G	友部シニアG	水戸	2	ー	1	我孫子	九十九	4	ー	11	友部					

9月8日（日）　結果

試合会場		第一試合					第二試合					第三試合				
3A	佐倉シニアG	千葉緑	0	ー	7	佐倉	ウ鎌ヶ谷	8	ー	1	ハ袖ヶ浦	ア銚子	0	ー	7	ト九十九
3B	千葉北シニアG	千葉市	2	ー	4	取手	千葉北	1	ー	9	常総	タ水戸東	2	ー	3	カ茂原
3C	成田シニアG	成田	7	ー	6	八千代中央	ヌ鹿島	3	ー	4	コ木更津	ソ君津	6	ー	5	エ勝田
3D	八千代シニアG	イ船橋中央	7	ー	4	テ白井	セ我孫子	3	ー	1	キ千葉南	ニ八千代	2	ー	1	サ市原
3E	柏シニアG	浦安	9	ー	2	牛久	ツ野田	0	ー	7	ク千葉東	ネ香取	3	ー	4	シ柏
3F	船橋シニアG	印西	5	ー	6	船橋	オ古河	0	ー	12	フ千葉西					
3G	友部シニアG	市川	4	ー	2	友部	竜ケ崎	4	ー	1	水戸	ケなめがた	1	ー	6	ヒ守谷

9月22日（日）　結果

試合会場		第一試合					第二試合					第三試合				
4A	新利根球場	竜ケ崎	2	ー	4	佐倉	フ千葉西	11	ー	2	メ八千代中央	ソ君津	6	ー	0	ナ四街道
4B	成田シニアG	常総	4	ー	3	成田	ク千葉東	3	ー	8	ノつくば中央	コ木更津	8	ー	9	ス匝瑳
4C	船橋シニアG	浦安	7	ー	1	船橋	モ牛久	1	ー	11	イ船橋中央	カ茂原	6	ー	2	ヤ印西
4D	千葉北シニアG	取手	6	ー	0	市川	ト九十九	5	ー	3	ム千葉北	マ千葉市	4	ー	2	セ我孫子

9月23日（祭）　結果

試合会場		第一試合					第二試合					第三試合				
5A	新利根球場	佐倉	3	ー	7	取手	常総	8	ー	12	浦安			ー		

9月29日（日）　予定

試合会場		第一試合（第三位決定戦）					第二試合（第一位決定戦）					第三試合				
6A	ナスパS	佐倉	8	ー	0	常総	取手	1	ー	2	浦安			ー		

関東大会出場　佐倉・取手・常総・浦安
第一代表　浦安
第二代表　取手
第三代表　佐倉
第四代表　常総

第1回メイコウカップ リトルシニア東関東支部秋季大会　敗者復活戦

各ブロック優勝が5番～9番目の支部代表

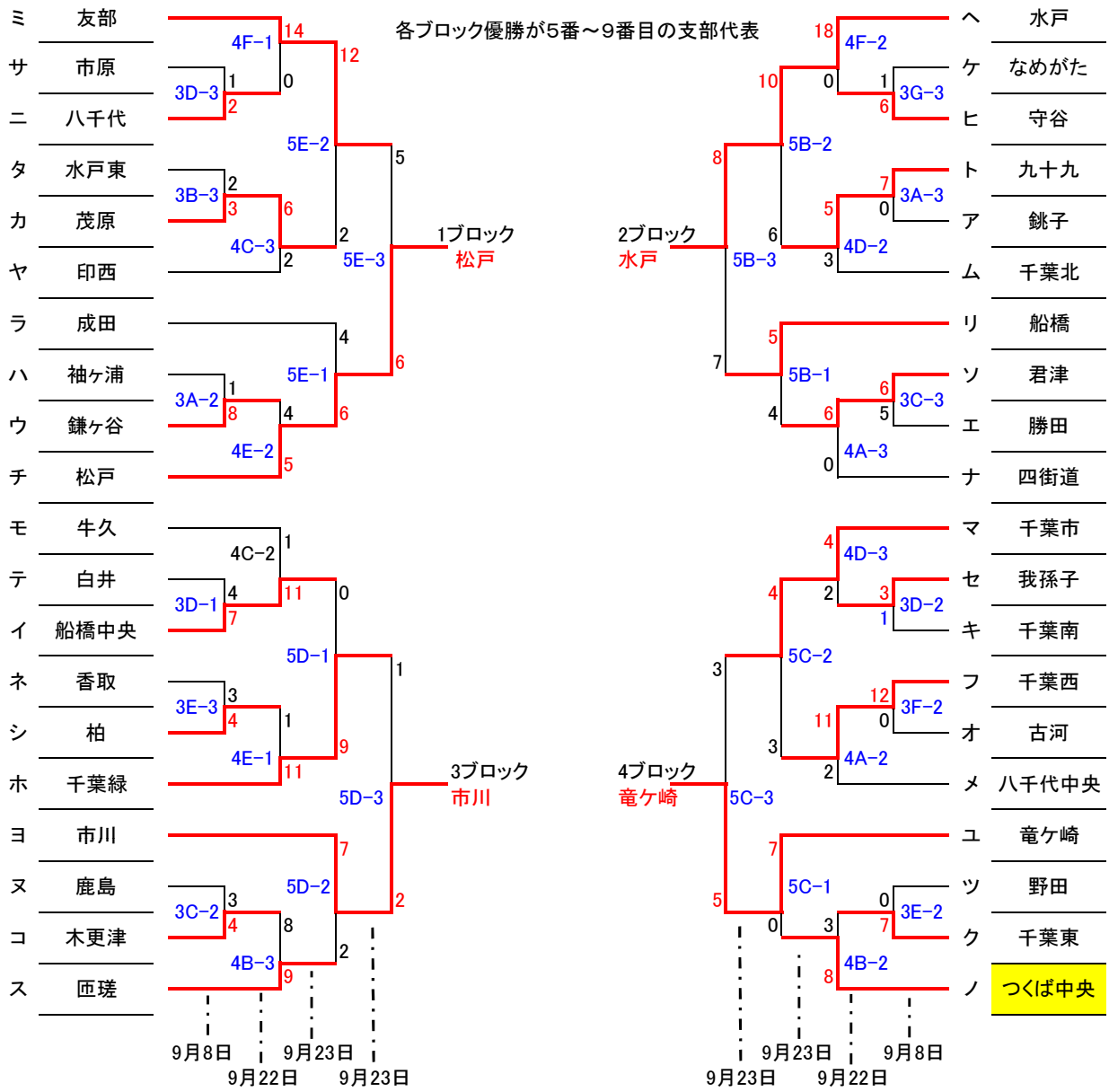

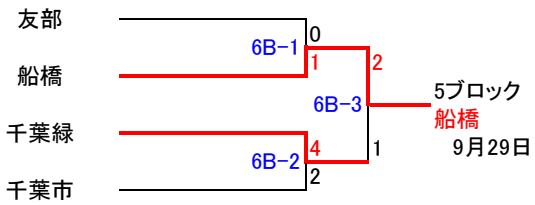

月日	記号	試合球場	審判員	月日	記号	試合球場	審判員
9月8日	3A	佐倉シニアG	全て支部審判部派遣		4D	千葉北シニアG	全て支部審判部派遣
	3B	千葉北シニアG	全て支部審判部派遣		4E	柏シニアG	全て支部審判部派遣
	3C	成田シニアG	全て支部審判部派遣		4F	友部シニアG	全て支部審判部派遣
	3D	八千代シニアG	全て支部審判部派遣	9月23日	5A	新利根・たつのこ	全て支部審判部派遣
	3E	柏シニアG	全て支部審判部派遣		5B	千葉北シニアG	全て支部審判部派遣
	3F	船橋シニアG	全て支部審判部派遣		5C	新利根・たつのこ	全て支部審判部派遣
	3G	友部シニアG	全て支部審判部派遣		5D	柏シニアG	全て支部審判部派遣
9月22日	4A	新利根球場	全て支部審判部派遣		5E	ナスパS	全て支部審判部派遣
	4B	成田シニアG	全て支部審判部派遣	9月29日	6B	船橋シニアG	全て支部審判部派遣
	4C	船橋シニアG	全て支部審判部派遣				

大会結果並びに予定

9月8日（日）　結果

試合会場		第一試合					第二試合					第三試合				
3A	佐倉シニアG	千葉緑	0	ー	7	佐倉	ウ鎌ヶ谷	8	ー	1	ハ袖ヶ浦	ア銚子	0	ー	7	ト九十九
3B	千葉北シニアG	千葉市	2	ー	4	取手	千葉北	1	ー	9	常総	タ水戸東	2	ー	3	カ茂原
3C	成田シニアG	成田	7	ー	6	八千代中央	ヌ鹿島	3	ー	4	コ木更津	ソ君津	6	ー	5	エ勝田
3D	八千代シニアG	イ船橋中央	7	ー	4	テ白井	セ我孫子	3	ー	1	キ千葉南	ニ八千代	2	ー	1	サ市原
3E	柏シニアG	浦安	9	ー	2	牛久	ツ野田	0	ー	7	ク千葉東	ネ香取	3	ー	4	シ柏
3F	船橋シニアG	印西	5	ー	6	船橋	オ古河	0	ー	12	フ千葉西					
3G	友部シニアG	市川	4	ー	2	友部	竜ケ崎	4	ー	1	水戸	ケなめがた	1	ー	6	ヒ守谷

9月22日（日）　結果

試合会場		第一試合					第二試合					第三試合				
4A	新利根球場	竜ケ崎	2	ー	4	佐倉	フ千葉西	11	ー	2	メ八千代中央	ソ君津	6	ー	0	ナ四街道
4B	成田シニアG	常総	4	ー	3	成田	ク千葉東	3	ー	8	ノつくば中央	コ木更津	8	ー	9	ス匝瑳
4C	船橋シニアG	浦安	7	ー	1	船橋	モ牛久	1	ー	11	イ船橋中央	カ茂原	6	ー	2	ヤ印西
4D	千葉北シニアG	取手	6	ー	0	市川	ト九十九	5	ー	3	ム千葉北	マ千葉市	4	ー	2	セ我孫子
4E	柏シニアG	シ柏	1	ー	11	ホ千葉緑	ウ鎌ヶ谷	4	ー	5	チ松戸			ー		
4F	友部シニアG	ミ友部	14	ー	0	ニ八千代	ヘ水戸	18	ー	0	ヒ守谷			ー		

9月23日（祭）　結果

試合会場		第一試合					第二試合					第三試合代表決定戦				
5B	千葉北シニアG	リ船橋	5	ー	4	ソ君津	ヘ水戸	10	ー	6	ト九十九	リ船橋	7	ー	8	ヘ水戸
5C	たつのこS	ユ竜ケ崎	7	ー	0	ノつくば中	マ千葉市	4	ー	3	フ千葉西	ユ竜ケ崎	5	ー	3	マ千葉市
5D	柏シニアG	イ船橋中央	0	ー	9	ホ千葉緑	ヨ市川	7	ー	2	ス匝瑳	ホ千葉緑	1	ー	2	ヨ市川
5E	ナスパS	ラ成田	4	ー	6	チ松戸	ミ友部	12	ー	2	カ茂原	チ松戸	6	ー	5	ミ友部

9月29日（日）　予定

試合会場		第一試合					第二試合					第三試合第九代表決定戦				
6B	船橋シニアG	ミ友部	0	ー	1	リ船橋	ホ千葉緑	4	ー	2	マ千葉市	リ船橋	2	ー	1	ホ千葉緑

関東大会出場
第五代表から第八代表
第1ブロック　松戸
第2ブロック　水戸
第3ブロック　市川
第4ブロック　竜ケ崎

第九代表
第5ブロック　船橋